Техкарта

KLUDI

комплект для скрытого монтажа
для настенного монтажа

№ арт.:
76 424 00-00

Поверхн.:
нейтральный

Описание:
комплект для скрытого монтажа
для настенного монтажа
встраиваемых частей:
38 624N, 38 826N, 38 636, 38 828,
35 156, 35 158, 33 434, 35 424,
33 424

Фото

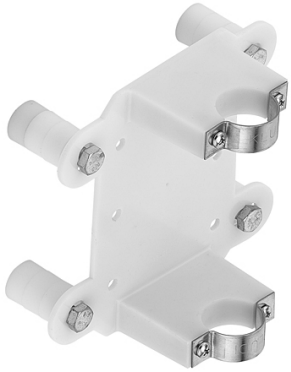
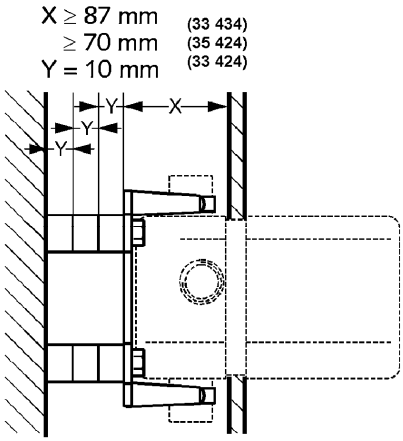
Размеры