ТЕХКАРТА

KLUDI BOZZ
однорычажный смеситель на умывальник DN 15

№ артикула:
38 027 05 76

Поверхность:
хром

Описание:
литой рычаг
монтаж на одно отверстие
расход воды 5 л/мин при давлении 3 бара
аэратор Cache M 21,5 x 1
керамический картридж
с ограничителем горячей воды
поворотный излив с опцией блокировки (150°/360°)
система быстрого монтажа
цилиндрическое крепление
гибкая подводка G 3/8
донный клапан G 1 1/4 из металла
высота излива 185 мм

ФОТО

РАЗМЕРЫ

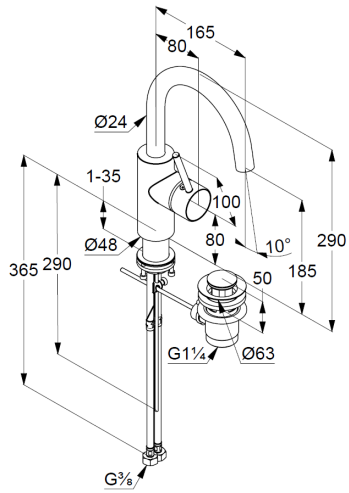
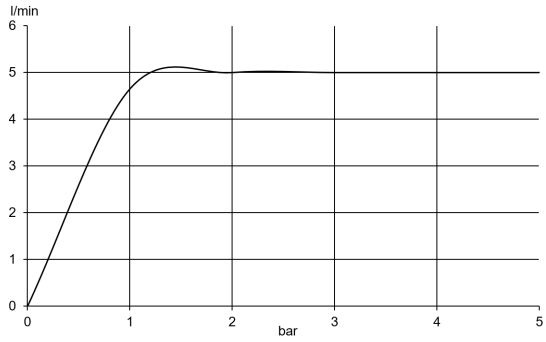
ГРАФИК РАСХОДА ВОДЫ