C.1 Однорычажный смеситель для душа для скрытого монтажа # C14210..9010 / C14210..9046

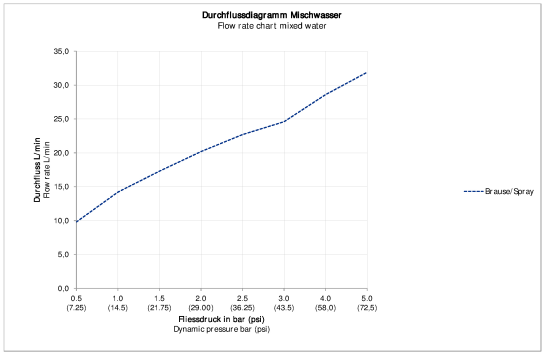

Однорычажный смеситель для душа для скрытого монтажа	Размеры	Вес	Номер заказа
тип соединения: базовый комплект для скрытого монтажа, керамический картридж, 1 выпуск, квадратная накладка 150 x 150 мм, включая: видимые детали с функциональным блоком, рекомендуемое рабочее давление 3-5 бар			
Цвета			
10 Хром 46 Black Matt			
Вариант			
поверхность хромированная, расход воды 24,6 л/мин (3 бара)			C14210..9010
поверхность - цвет черный матовый			C14210..9046
Необходимые принадлежности			
Bluebox® 3/4" BLUEBOX® - зарегистрированная торговая марка Oras Oy, базовый комплект для скрытого монтажа, Глубина встраивания 75 мм - 105 мм, с запорными клапанами			GK0900001
Bluebox® 1/2" BLUEBOX® - зарегистрированная торговая марка Oras Oy, базовый комплект для скрытого монтажа, Глубина встраивания 75 мм - 105 мм, без запорных клапанов, Размер патрубка DN15			GK0900000

All drawings contain the necessary measurements which are subject to standard tolerances. They are stated in mm and are non-binding. Exact measurements, in particular for customised installation scenarios, can only be taken from the finished piece.
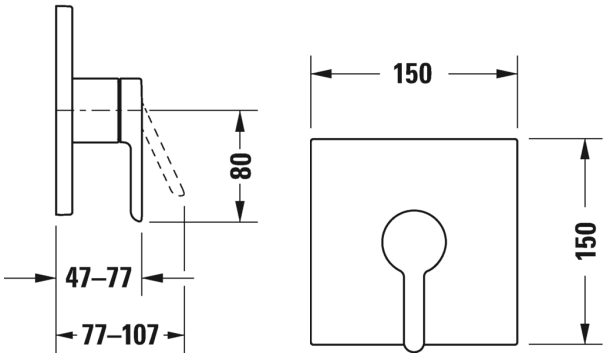
C.1 Однорычажный смеситель для душа для скрытого монтажа # C14210..9010 / C14210..9046