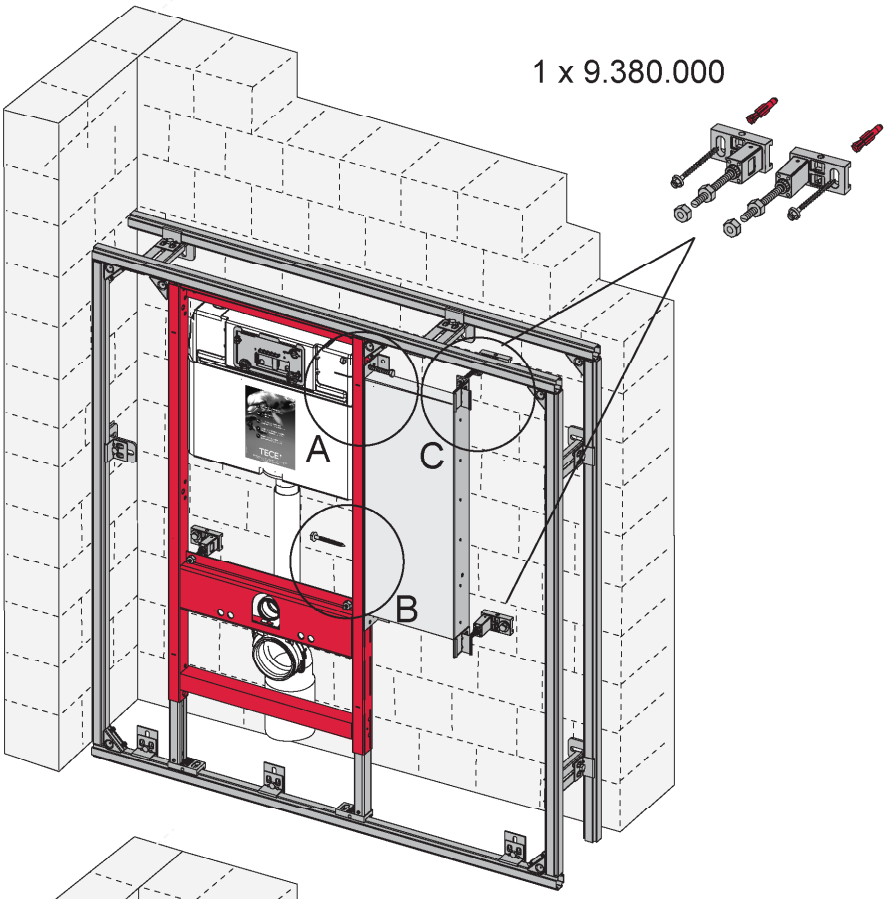

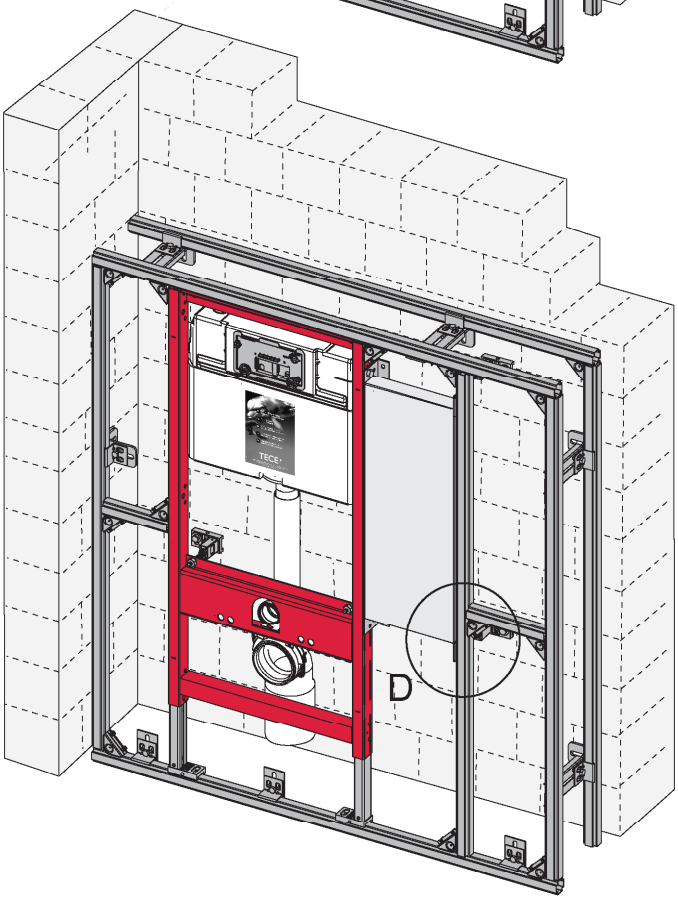

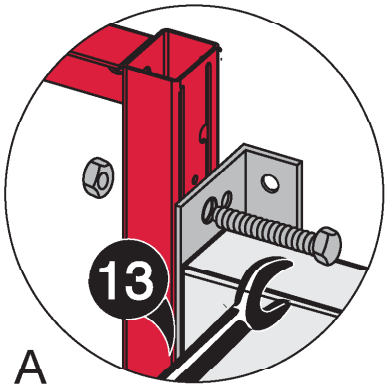

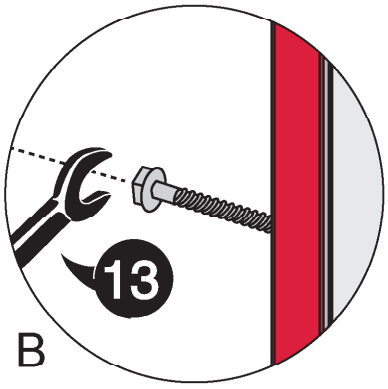

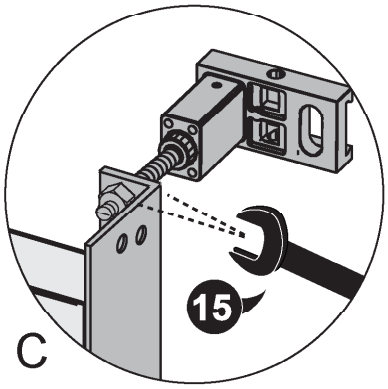

PR230 081 00 b

TECE